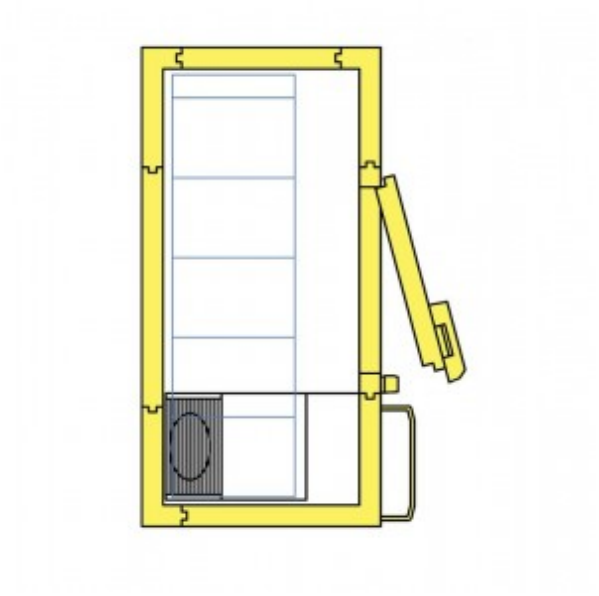

FRYSRUM PORKKA

Aggregat till vänster, högerhängd dörr
R290 - Plug-in
FRYSRUM från PORKKA 1809/2,2B
Porkkas kyl- och frysrum är enkla att installera, är tillverkade av högklassiga komponenter, mångsidiga och driftsäkra. Rummen finns i en mängd olika storlekar och driftstemperaturer och kan levereras med eller utan golv.
Tusentals av Porkkas kyl- och frysrum av den här typen har sålts världen över. Enkelheten när det gäller installation och användningen av våra egentillverkade kylaggregat tillsammans med vårt stora utbud av storlekar och formkonfigurationer gör Porkkas kylrum till ett populärt val.
Rummen levereras i tre temperaturområden, Kyl, Medium och Frys, för att man ska kunna lagra en stor mängd och urval av temperaturkänsliga produkter.
Vår egen hylldesign med lättrengjorda material säkerställer att Porkkas modulära kylrum har många användningsområden till exempel för förvaring av livsmedel men även vetenskapliga och marina tillämpningar.
R290 - Plug-in
Tekniska Data:
Bredd x djup x höjd: 1800 x 900 x 2100 mm
Temperaturområde: -18 °C till - 22 °C
Yta invändigt: 1,1 m²

Yta utvändigt: 1,4 m²
Volym: 2,13 m³
Aggregat och dörr: Aggregat till vänster, högerhängd dörr
Dörrbredd: 700 mm
Väggtjocklek: 80 mm
Aggregat: R404 F840
Hyllor: ABS 4 nivåer